# MPS1000

SUBWOOFER AMPLIFICADO
MARINE
MANUAL DO PROPRIETÁRIO

PORTUGUÊS

JBL®

www.jbl.com

The Official Brand of Live Music.

MARINE

# INSTALAÇÃO



## OBRIGADO

por escolher o produto JBL® MPS1000. Com o objetivo de melhor atendê-lo no serviço de garantia para o seu novo subwwofeer, preserve a nota fiscal original de compra do produto e registre seu novo subwoofer acessando www.jbl.com.

## ATENÇÃO

Ouvir músicas em um alto volume dentro de um barco pode dificultar a percepção da presença de outros barcos, passageiros e nadadores nas proximidades além de poder danificar permanentemente seu sistema auditivo. Nós recomendamos ouvir músicas em níveis baixos ou moderados enquanto estiver utilizando seu barco. JBL não assume qualquer responsabilidade por perda de audição, lesões corporais ou danos à prorpiedade resultantes do uso ou mal uso deste produto.

## IMPORTANTE

O MPS1000 foi projetado para fornecer o mesmo alto desempenho de baixas freqüências próprio dos subwoofers e amplificadores de grandes tamanhos e instalações complexas. Para garantir o máximo desempenho, recomendamos que a instalação seja realizada por profissional qualificado. Estas instruções explicam genericamente como instalar o MPS1000, não demonstrando instalações específicas para cada modelo de barco. Se você não sentir-se hábil ou não possuir as ferramentas necessárias, não tente realizar a instalação você mesmo. Entre em contato com o seu revendedor ou com a rede autorizada JBL sobre as opções de instaladores profissionais. Lembre-se de manter este manual e a nota fiscal de compra do produto em um local seguro.

**NOTA:** Este produto não é indicado para aplicações automotivas.

## CUIDADOS NA INSTALAÇÃO

- Sempre utilize óculos de proteção quando estiver utilizando ferramentas.
- Desligue o sistema de áudio e outros dispositivos elétricos antes de iniciar a instalação. Desconecte o cabo negativo (-) da bateria do barco.
- Nos locais de instalação, identifique as linhas de combustível, linhas hidráulicas, vácuo e fiação elétrica. Faça os cortes ou perfurações em torno dessas áreas com muito cuidado.
- Verifique folgas de ambos os lados de uma superfície de montagem planejada antes de fazer qualquer furo ou instalar parafusos. Lembre-se que os parafusos podem ultrapassar a superfície furada. Não utilize parafusos longos além do necessário que penetrem no casco do barco.
- Antes de realizar cortes ou perfurações, limpe a região de corte até deixá-la livre de tecido ou vinil para evitar qualquer acidente com a furadeira.
- Ao passar os cabos, mantenha os cabos de sinal separados dos cabos de corrente e dos cabos do subwoofer.
- Ao realizar as conecções, assegure-se de estão seguras e apropriadamente isoladas.

  Quando for necessário, substitua o fusível do amplificador somente por outro com a mesma especificação técnica do fusível original.

## ESCOLHENDO O LOCAL PARA A INSTALAÇÃO

Escolha um local para montar o subwoofer onde não interfira no trânsito das pessoas, assentos ou mecanismos de condução e segurança. Em nenhum caso o MPS1000 poderá interferir na segurança e na operação do barco. A melhor localização é, normalmente, a superfície vertical que separa o compartimento que se encontra abaixo do assento com o espaço interior do barco, conforme Figura 1.

**Figura 1.**

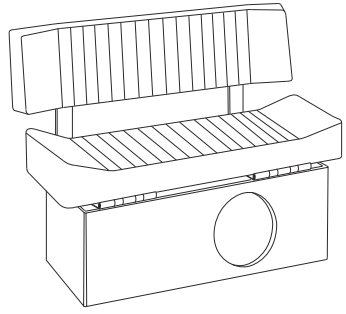

## MONTAGEM DO MPS1000

**CUIDADO:** Certifique-se que os parafusos não perfurem cabos elétricos ou de controle, linhas hidráulicas ou de combustível. Assegure-se, também, que não incidam sobre o tanque de combustível e do casco da embarcação.

### Furação e montagem do MPS1000

1. Verifique se há espaço suficiente atrás da superfície de montagem para acomodar o MPS1000.
2. Utilizando o gabarito de montagem que acompanha o produto, Certifique-se que o espaço, na superfície de montagem, é adequado ao tamanho e formato do MPS1000.
3. Faça as marcações do furo de montagem do MPS1000 e os furos para os parafusos de fixação.
4. Utilizando uma ferramenta adequada, recorte o furo de encaixe do MPS1000 ao longo da marcação feita pelo gabarito.
5. Utilizando uma furadeira, faça os furos para os parafusos de fixação.
6. Insira o MPS1000 no furo de encaixe, alinhe os furos de fixação, insira os parafusos e fixe o MPS1000.

**Figure 2.**

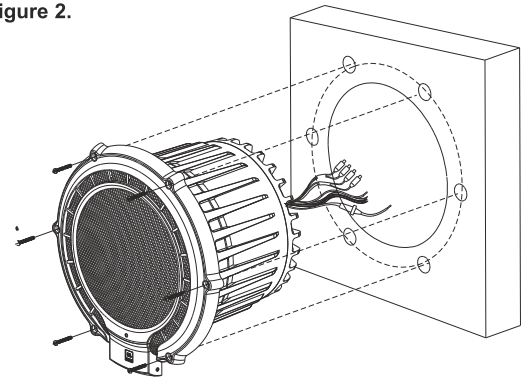

## CONEXÕES

### Conexões de corrente e terra:

Os cabos vermelho (B+) e o preto (terra) devem ser conectados diretamente nos terminais da bateria do barco. Se o seu barco possui um sistema com duas baterias, conecte os cabos vermelho e preto na bateria que fornece energia aos acessórios do seu barco e NÃO na bateria que fornece energia ao motor. O MPS1000 foi desenhado para se autodesativar quando a voltagem da bateria atingir níveis abaixo de 10V, para evitar que ela se descarregue enquanto o barco estiver na água.

### Conexão da energia

Conecte a corrente, o terra e o sinal remoto de ativação no MPS1000, de acordo com a Figura 3. Observe as seguintes dicas para a instalação:

- Utilize um cabo 12AWG (ou superior) para as conexões +BATT (+12 Vdc) e GND (terra). Utilize um cabo 20AWG (ou superior) para a conexão REM (remoto).
- Ao passar os cabos de corrente, terra e sinal e conexão remota, assegure-se que não interfiram nas áreas de carga, cabos de controle, motor do barco, nos pés dos passageiros ou outros objetos que possam tornar-se perigo para a segurança .
- Instale um fusível de 30A a uma distância máxima de 45cm (18") do terminal positivo (+) da bateria conforme Figura 5.
- A conexão REM necessita de um sinal entre +5 a +12 Vdc para ligar o MPS1000. A maioria das unidades de origem fornecem esta voltagem do sinal remoto.

### Conectando o sinal

O MPS1000 inclui uma entrada de potência de 2 canais e uma entrada de linha com 2 canais . Siga as indicações no esquema abaixo para conectar o sinal ao MPS1000.

**Figura 3.**

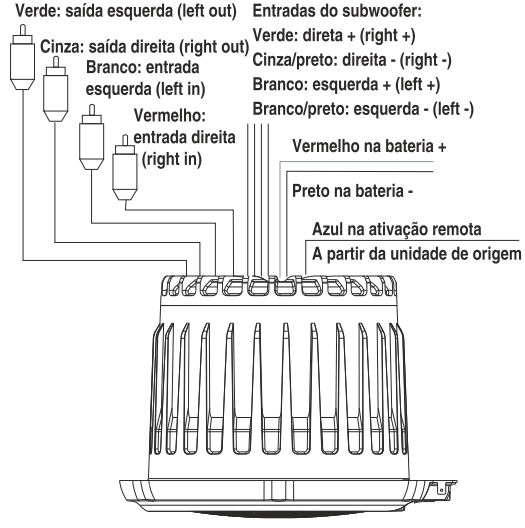


Atenção: conforme lei brasileira nº 11.291, a exposição prolongada a ruídos superiores a 85dB pode causar danos ao sistema auditivo.

Estes produtos podem sofrer alterações sem aviso prévio.
Todas as figuras contidas neste manual são meramente ilustrativas.

Cód.: 017457-207102 Rev.: 04 - 08/12

# CONTROLES E FUNÇÕES

O MPS1000 possui diversos controles e indicadores que simplificam a integração sonora com os demais alto-falantes do seu barco. Para acessar os controles, você deve remover a moldura e a vedação de borracha. Para remover a moldura, retire os dois parafusos cabeça Philips de acordo com a Figura 4. Para reinstalar a moldura, siga os passos conforme a Figura 6 e recoloque os dois parafusos.

**Figura 4.** Removendo a moldura

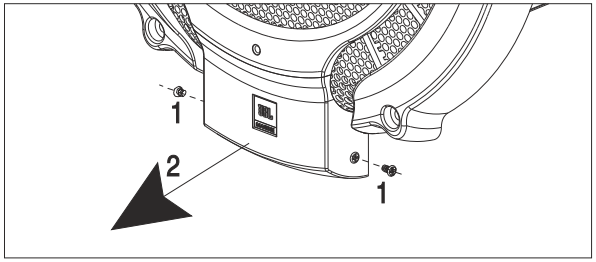


**Figura 5.** Vedação de borracha.

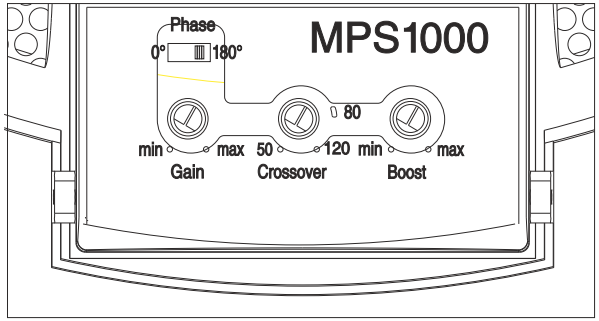


**NOTA:** Certifique-se de recolocar a vedação de borracha após realizar os ajustes.

**Figura 6.** Reinstalando a moldura.

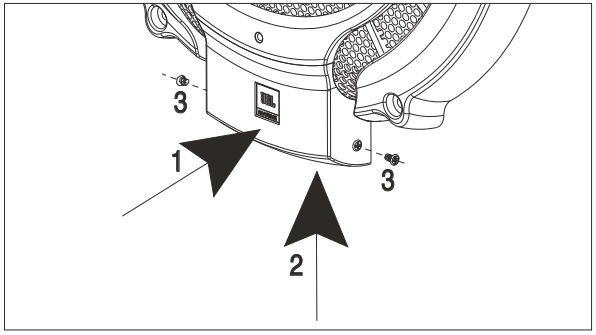


**Figura 7.** Controles do painel frontal.

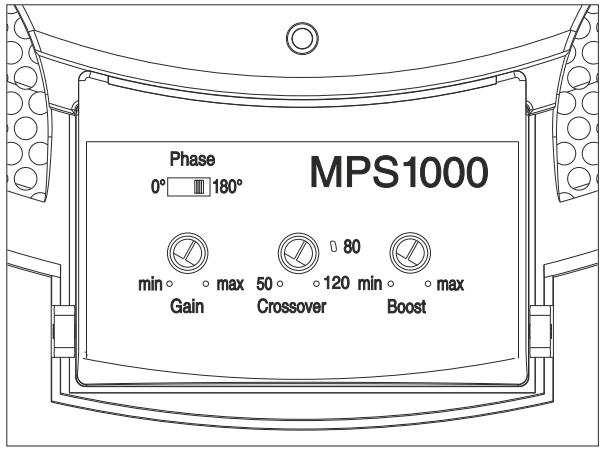


**LED indicativo de POWER:** Acende quando o MPS1000 estiver em operação.

**Controle de Ganho:** utilize este controle para ajustar o volume do MPS1000.

**Crossover:** utilize este controle para ajustar a quantidade de altas frequências na saída do MPS1000. Quanto menor for o valor ajustado, menor será a presença de altas frequências presentes na saída do MPS1000.

**Amplificação de graves (Bass Boost):** utilize este controle para ajustar os níveis de graves. Este controle proporciona uma amplificação ou um corte na frequência de 50Hz. A confirguração poderá ser entre 0dB e +7dB conforme sua preferência.

**Controle de Fase:** utilize este controle para inverter a fase de saída do MPS1000, em relação ao sinal de entrada. Escolha a posição (0° ou 180°) que apresentar o melhor som. Consulte a seção “Sintonizando o MPS1000”.

**SINTONIZANDO O MPS1000**

1. Certifique-se que a unidade de origem esteja desligada e seu volume esteja no nível mínimo.
2. No painel frontal do MPS1000, ajuste o controle de ganho (Gain) no nível médio.
3. Ajuste o controle do crossover na posição máxima (sentido horário).
4. Ajuste o controle Bass Boost na posição mínima (sentido anti-horário)
5. Ajuste o controle Phase para a posição 0°.
6. Ligue a unidade de origem e toque uma música com altos níveis de grave. Ajuste o volume para 75% do total de saída (aproximadamente na posição horária de 3 horas)
7. Escute a reprodução do seu sistema procurando perceber a quantidade de graves reproduzidos.
8. Altere o controle Phase para a posição 180°e escute novamente procurando perceber a quantidade de graves reproduzidos. Pode haver mais graves, menos graves ou nenhuma alteração. A posição que apresentar maiores níveis de grave é a posição correta.
9. Ajuste o controle do Crossover nos sentidos horário ou anti-horário até que seja percebida apenas baixas frequências na saída do MPS1000. Exemplo: você NÃO deveria ouvir nenhum som vocal vindo da reprodução do MPS1000 quando sentado na posição de ouvinte.
10. Ajuste o controle Bass Boost no sentido horário de acordo com sua preferência.

**NOTA:** na maioria dos casos, os passos acima irão proporcionar uma sintonia satisfatória. Entretanto, o processo poderá requerer diversos ajustes em cada controle, já que os ajustes interagem entre sí. Se necessário, consulte nossos revendedores autorizados para auxiliá-lo na sintonia do seu sistema

**NOTA:** Dependendo da orientação e localização do MPS100 no seu barco, a inversão de fase pode (ou não) interferir na percepção dos níveis de grave reproduzidos.

# GUIA DE SOLUÇÕES DE PROBLEMAS

| SINTOMA | CAUSA PROVÁVEL | SOLUÇÃO |
|---|---|---|
| LED Power não liga. | Fusível do LED queimado. | O fusível deve ser substituído. |
| | A unidade de origem não funciona adequadamente. | Cheque as conexões de voltagem remota, corrente e terra. O MPS1000 foi projetado para auto desativar-se quando a voltagem da bateria estiver em níveis menores que 10V. Isto assegura que a bateria não será totalmente descarregada. Recarregue a bateria do seu barco. |
| LED Power liga mas não há presença de graves. | Entradas não estão conectadas. | Verifique as conexões. |
| | O controle Fader do amplificador não está ajustado adequadamente. | Ajuste o controle Fader do amplificador adequadamente para alimentar o MPS1000. |
| O MPS1000 apresenta som distorcido. | O controle Gain está ajustado em níveis muito altos. | Reajuste o controle Gain (veja "Sintonizando o MPS1000 na página anterior). |
| | O controle Bass Boost está ajustado em níveis muito altos. | Reajuste o controle Bass Boost (veja "Sintonizando o MPS1000 na página anterior). |
| | As saídas da unidade de origem está distorcida ou queimada. | |

Um número de série válido é exigido para cobertura da garantia. Características e especificações estão sujeitos a alterações sem aviso prévio.

# ESPECIFICAÇÕES

**MPS1000**

10" (250mm) Subwoofer Marine amplificado

- Potência do amplificador: 250W RMS
- Resposta de frequência: 40Hz – 100Hz
- Relação sinal-ruído: 81.1dB
- Fusível: 30A
- Máxima corrente: 14A
- Corrente em repouso: <1.03A
- Sensibilidade de entrada:
  - Entrada de linha: 100mV to 6V
  - Entrada de potência: 1V to 13V
- Frequência do crossover: 50Hz to 100Hz
- Atenuação do crossover: 12dB per octave
- Reforço de graves: 0dB to +7dB @ 50Hz
- Profundidade de ontagem: 7-15/16" (202mm)
- Diametro de corte: 10-1/8" (258mm)
- Diametro total: 13"/13-1/16" (331mm/332mm)
- Em acordo com a norma marina ISO-8846

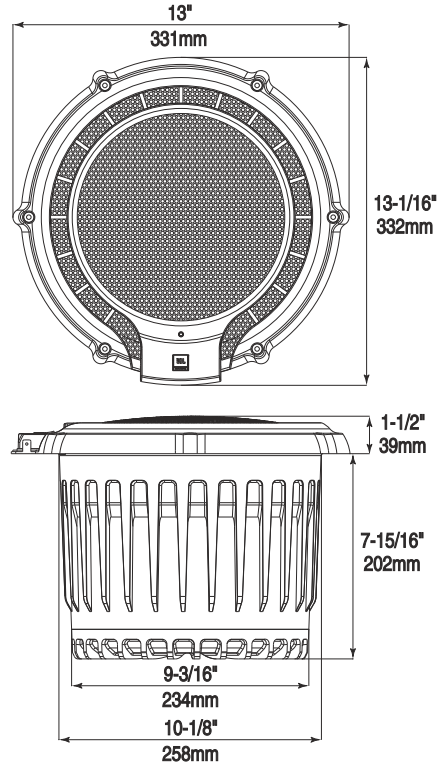


Harman Consumer Group, Inc.
250 Crossways Park Drive
Woodbury, NY 11797 USA

www.jbl.com

© 2007 Harman International Industries, Incorporated. All rights reserved.

JBL is a trademark of Harman International Industries, Incorporated, registered in the United States and/or other countries.

Part No. MPS1000OM5/07

A Harman International Company

Declaração de Conformidade

CE

Nós, Harman Consumer Group, Inc.
2, route de Tours
72500 Château du Loir
France

declaramos, sob nossa responsabilidade que o produto descrito neste manual está de acordo com as normas técnicas:

EN 55013:2001
EN 55020:2002

Klaus Lebherz
Harman Consumer Group, Inc.
Château du Loir, France 5/07

JBL

www.jbl.com